Collegamenti
unità termiche Aerferrisi
e quadri di comando

AERFERRISI

Collegamento R 2000 - unita' termica

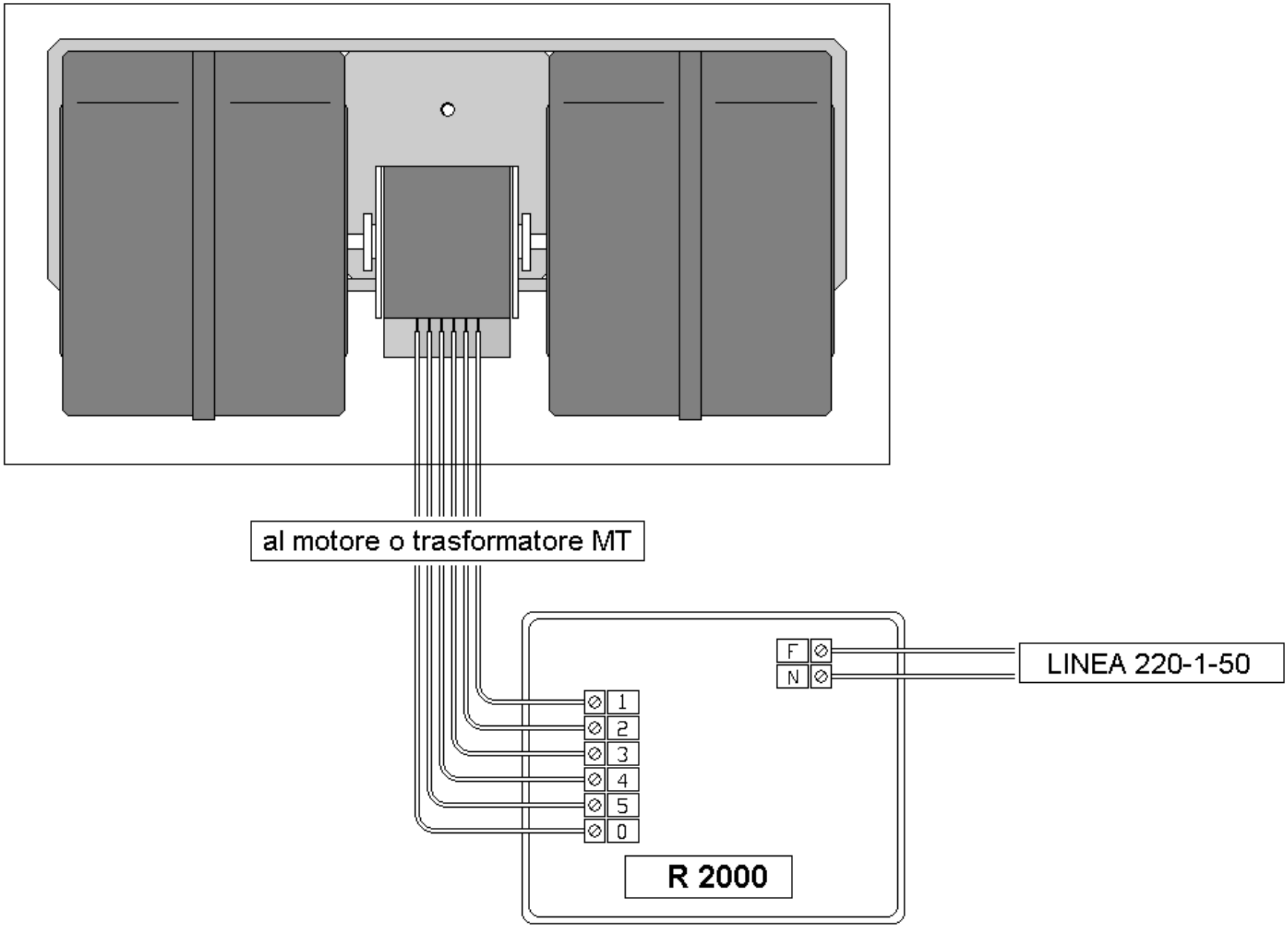

AERFERRISI

Collegamento TR 2000 - unita' termica

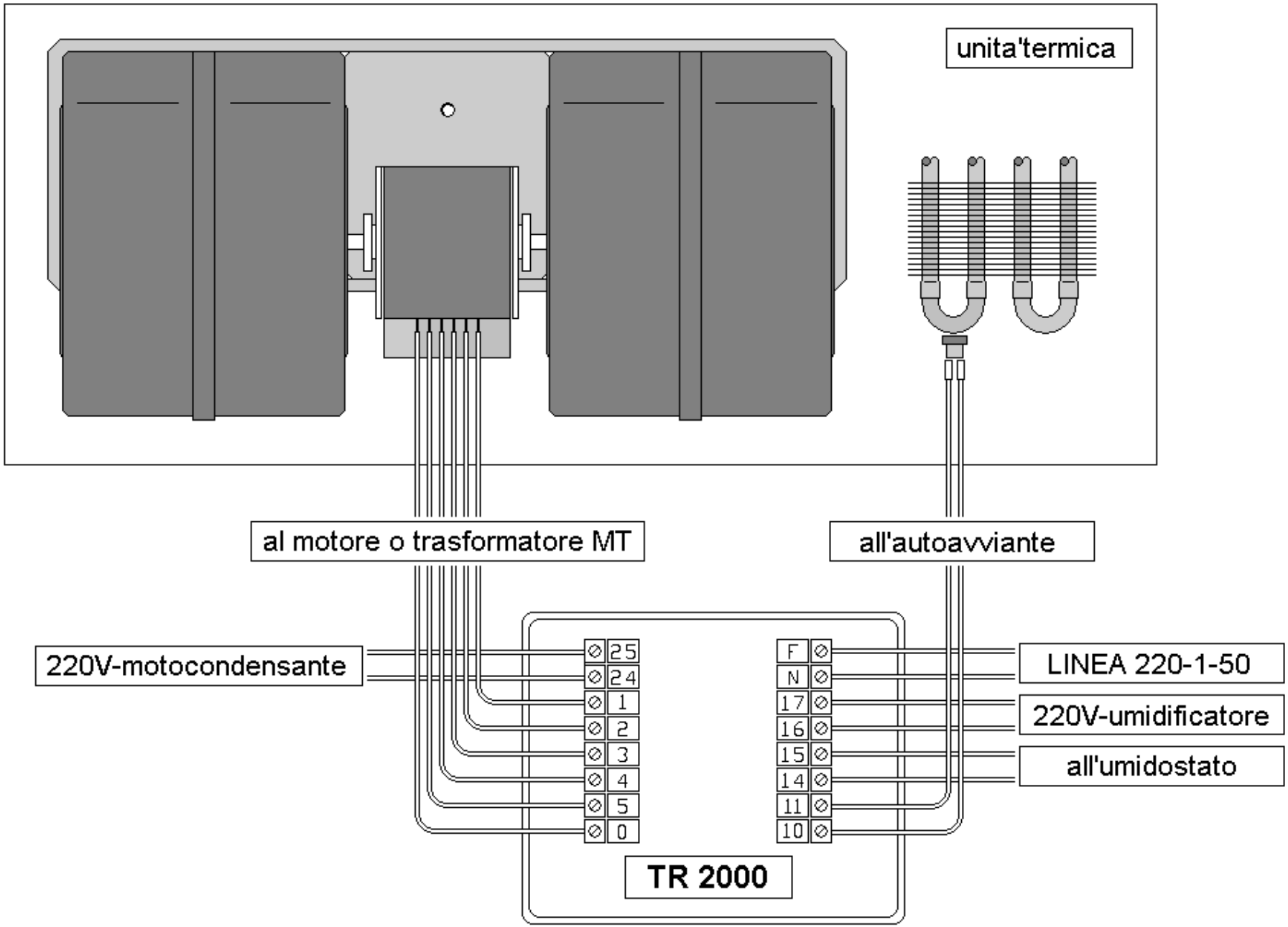

AERFERRISI

Collegamento U2000/TR2000/Confort

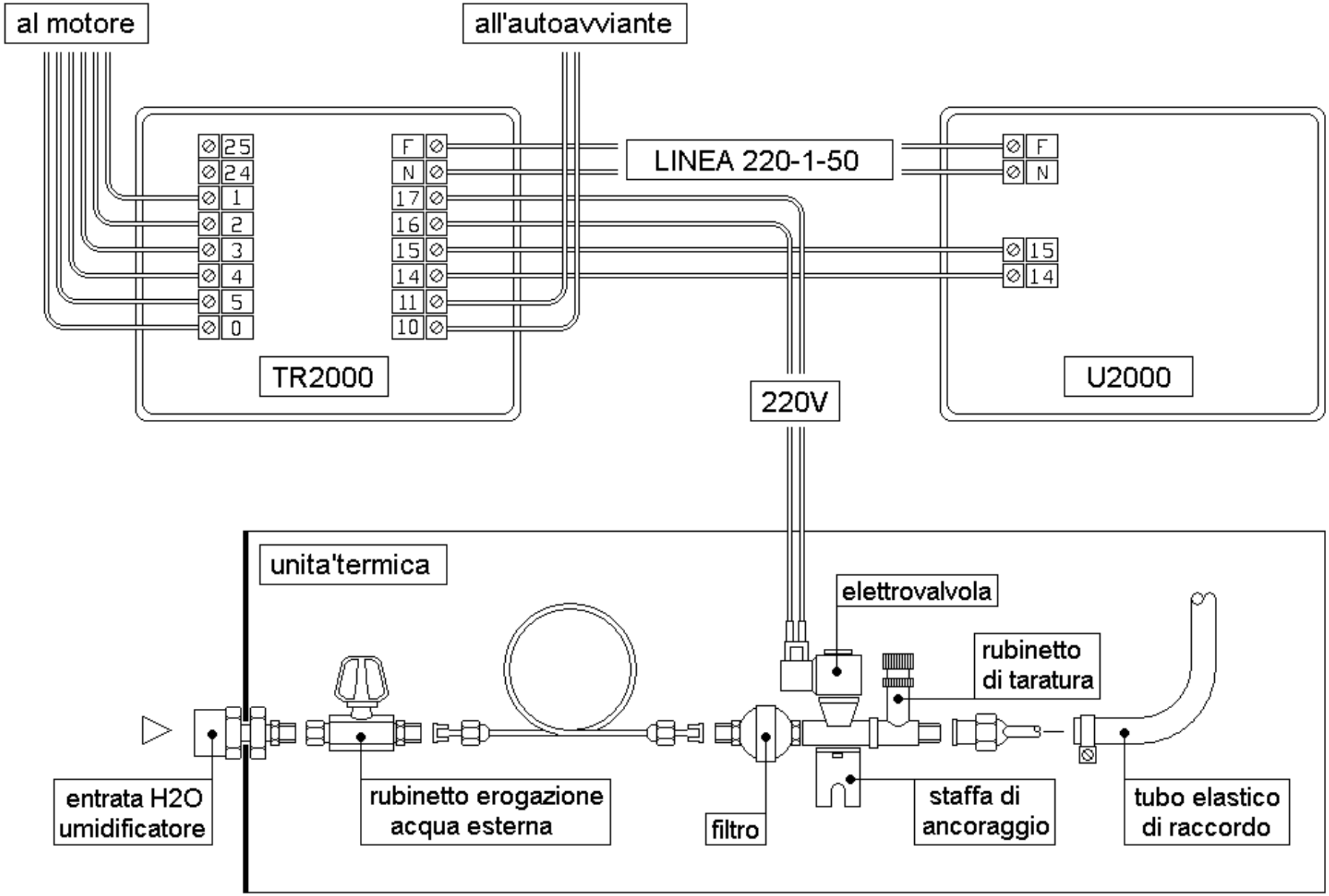

AERFERRISI

Sostituzione vecchi quadri con R2000/MT

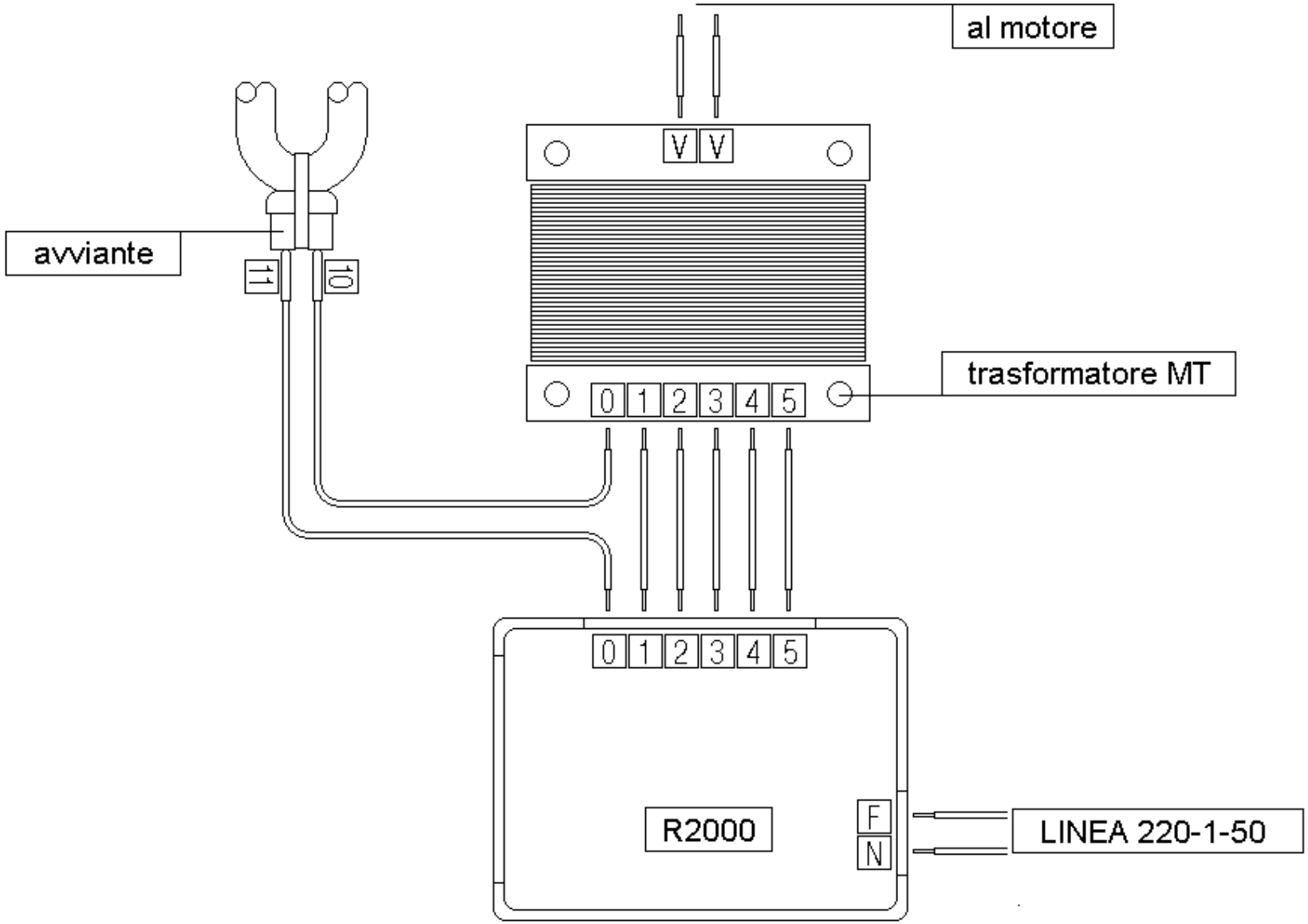

AERFERRISI
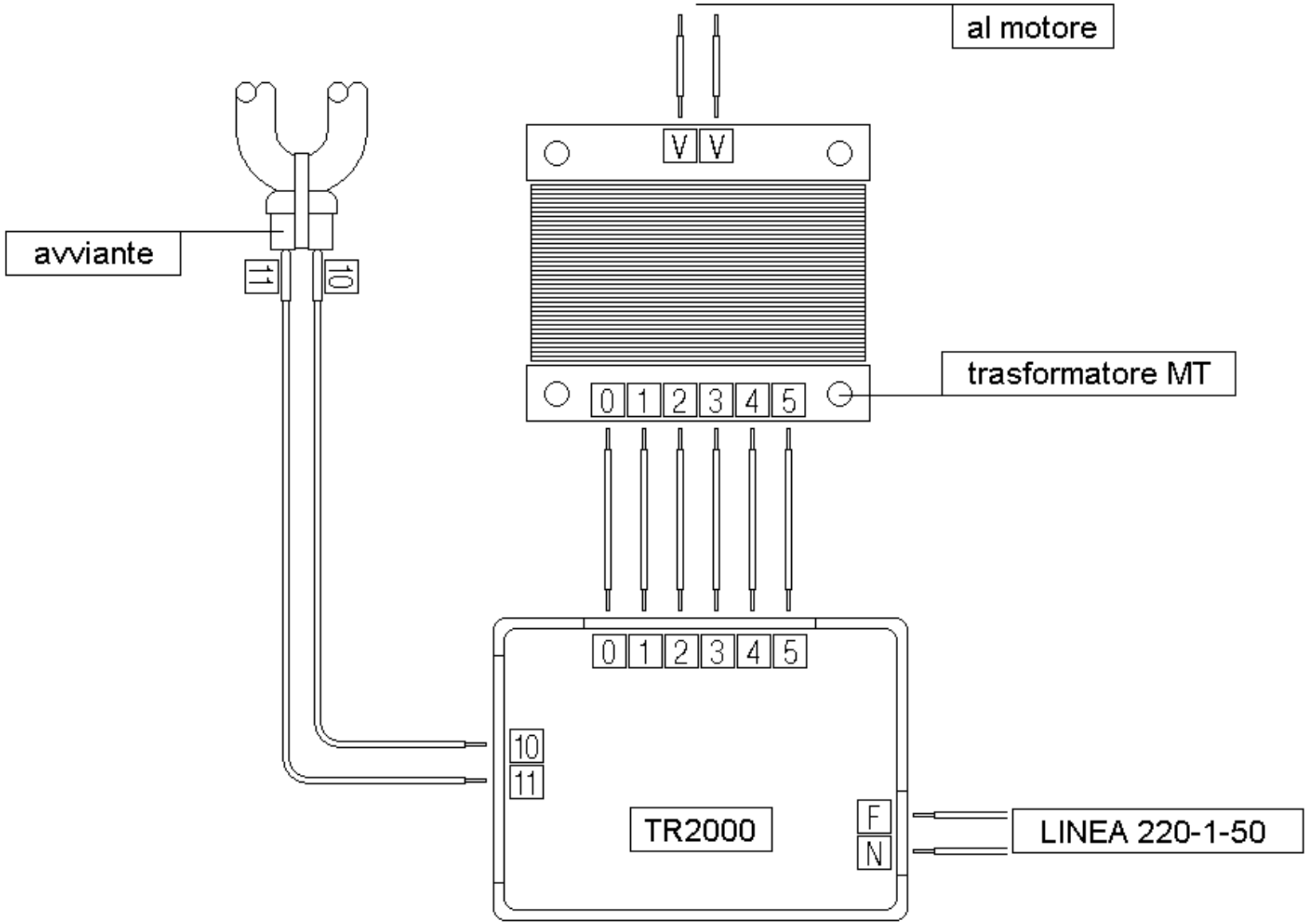
Sostituzione vecchi quadri con TR2000/MT