winterhalter®

MT | E TUTTO FUNZIONA.

Versatile e potente. La lavastoviglie ad avanzamento automatico a nastro o a cestelli, ideale per lavare un numero elevato di stoviglie. Massima affidabilità e consumi ridotti.

Una macchina sviluppata per avere il massimo livello di igiene e pulizia. Accessori e prodotti chimici creati su misura. Supporto in fase di acquisto e assistenza tecnica. Winterhalter garantisce tutto questo.

SISTEMA FLESSIBILE

Struttura modulare. E' possibile scegliere tra lavastoviglie ad avanzamento automatico a nastro o a cestelli. Con moltissime dotazioni di serie e con molte possibilità di programmazione, la serie MT è un sistema flessibile. Una serie studiata a lungo e con cura, la cui efficienza è stata dimostrata numerose volte anche in pratica.

SOLUZIONE SU MISURA

Ogni cucina industriale è diversa dall'altra: gli spazi, le stoviglie, il processo di lavaggio e le esigenze individuali. Proprio per questo motivo, una lavastoviglie ad avanzamento automatico Winterhalter è sempre il frutto di una pianificazione ben dettagliata: i nostri specialisti configurano per voi la perfetta MT.

A CONSUMO RIDOTTO E CONVENIENTE

Progettata per farvi risparmiare. Con l'ulteriore sviluppo e ottimizzazione della zona di risciacquo, il consumo d'acqua della Serie MT è stato ridotto al minimo. Risultato: ulteriore risparmio di energia, acqua e prodotti chimici.

NESSUNA SORPRESA

Ore di punta con tantissimi clienti e un numero elevato di stoviglie da lavare. Questo è ciò che tutti i giorni avviene nelle cucine industriali. Ecco perché la Serie MT è ciò che fa per voi: l'efficientissima lavastoviglie ad avanzamento automatico svolge il proprio lavoro in modo impeccabile, qualsiasi situazione si presenti. Sono lavastoviglie semplici da utilizzare ed hanno consumi molto ridotti. Hanno una struttura modulare e possono essere configurate in base alle proprie necessità. Sono macchine pensate appositamente per voi, affidabili e sicure.

MTF I MACCHINA AD AVANZAMENTO AUTOMATICO A NASTRO

Per un numero di stoviglie ad orari ben definiti. Ideale per mense, cliniche, e grandi strutture.

MTR I MACCHINA AD AVANZAMENTO AUTOMATICO A CESTELLI

Per uno svariato numero di stoviglie divise nell'intero arco della giornata. Ideale per hotel, ristoranti, autogrill, mense di piccole dimensioni e strutture sanitarie.

FACILE DA USARE

Pratica da aprire e chiudere con estrema facilità, anche con un solo dito. Gli sportelli sono orientabili di 180 gradi. Touchscreen con pittogrammi neutri per un facile utilizzo del programma. Per MT i dettagli studiati con cura garantiscono il massimo livello in termini di facilità d'utilizzo, sicurezza e comfort.

IGIENE E PULIZIA INSUPERABILI

Progettata per i massimi standard di igiene, la serie MT è conforme a tutte le direttive e i regolamenti della normativa DIN. Se necessario, è possibile scegliere la funzione HighTemp per un lavaggio a temperature ancora più elevate. Winterhalter pronta per qualsiasi necessità.

Una panoramica con le ulteriori caratteristiche della serie MT può essere consultata sul nostro sito web:

>> www.winterhalter.it/mtr
>> www.winterhalter.it/mtf

CONCETTO DI IGIENE

Gli sportelli hanno lati interni e pareti posteriori lisce e quindi facili da pulire. Le vasche sono stampate senza angoli e bordi. Sono dotate di un sistema di aspirazione dell'aria di scarico con filtro antigrasso, un sistema di lavaggio dello scambiatore di calore e un programma automatico di autopulizia con ugelli rotanti per la parete superiore della macchina. La serie MT è progettata in modo coerente e nei minimi dettagli per ottenere la massima igiene e la massima sicurezza.

RECUPERATORE DI CALORE DELL'ARIA DI SCARICO

La serie MT utilizza in modo intelligente l'energia impiegata. Infatti, è possibile scegliere l'opzione con scambiatore di calore per l'acqua di scarico Energy che utilizza l'energia del vapore caldo per preriscaldare l'acqua fredda in ingresso. Ciò riduce notevolmente il consumo energetico e diminuisce i costi di esercizio. Ancora più efficiente e disponibile come opzione è la pompa di Calore ClimatePlus* che sottrae all'aria di scarico della macchina ancora più vapore. Il sofisticato sistema di doppia pulizia per lo scambiatore di calore dimostra l'efficienza del recuperatore di calore dell'aria di scarico e garantisce un'igiene profonda anche nelle parti della macchina più difficili da raggiungere.

STRUTTURA A DOPPIA PARETE

La serie MT è sinonimo di alta qualità: la macchina è isolata completamente su entrambi i lati. Questo concetto raggiunge però la sua piena efficacia in combinazione con la base chiusa. L''isolamento termico comporta una riduzione dei costi e i rumori della macchina risultano notevolmente ridotti.

ZONE ATTIVATE DALLA PRESENZA DEL CESTELLO

La serie MT si attiva automaticamente al passaggio delle stoviglie: prelavaggio, lavaggio, risciacquo e asciugatura si attivano solo se le stoviglie si trovano nella relativa zona. In questo modo acqua, chimica ed energia elettrica vengono utilizzati in modo mirato e senza sprechi. Questo porta ad una riduzione delle emissioni acustiche, termiche e di vapore.

SISTEMA DI FILTRAGGIO COMPROVATO

Il nostro sistema di filtraggio ormai ampiamente comprovato, viene utilizzato in tutte le nostre lavastoviglie. La Serie MT è dotata di un filtro completo in ogni vasca di prelavaggio e di lavaggio principale, un filtro di aspirazione della pompa e 3 mediamat nella zona di risciacquo. Solo con la forza centrifuga, i mediamat filtrano dall'acqua di lavaggio anche le più piccole particelle in sospensione, come i fondi di caffè. Sistema semplice, ma efficace!

* Gas fluorurati a effetto serra contenuti in dispositivo ermeticamente chiuso; refrigerante R134a, 2,19 kg, 3,1 t di CO_2 equivalente; potenziale come gas serra 1430.

»I nostri spazi di lavorosono misurati ad hoc e i processi di lavaggio sono molto rigidi. Ciò di cui abbiamo bisogno è una lavastoviglie che si adatti perfettamente alle nostre condizioni ed esigenze e non viceversa. La lavastoviglie MT è la soluzione perfetta.«

Birgit Kaiser, CATERING MANAGER DI EBZ | RAVENSBURG

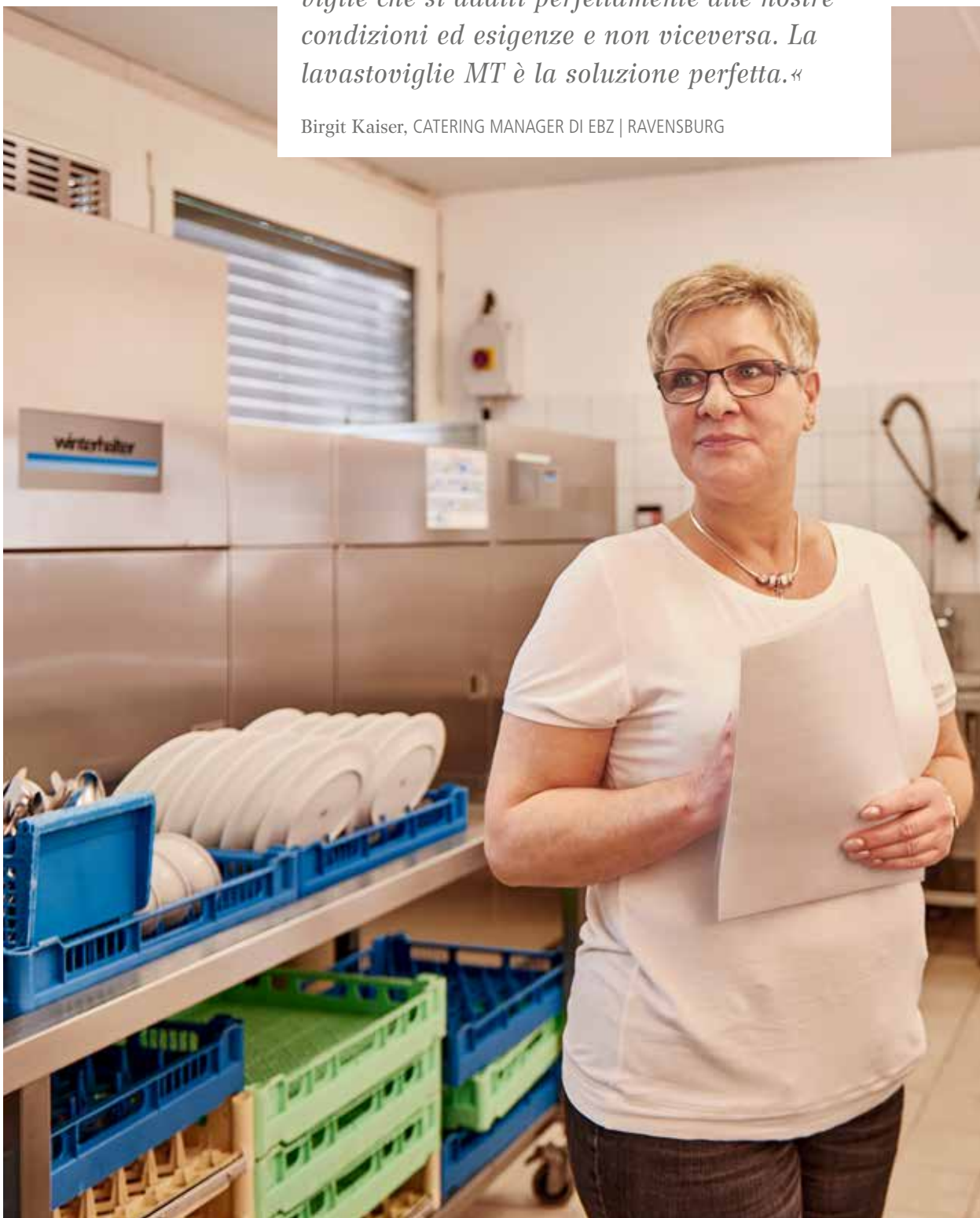

Pulizia e igiene. Ogni nostro prodotto contribuisce alla pulizia e all'igiene. Se utilizzati insieme, il risultato di lavaggio è perfetto. Benvenuti nel sistema completo di Winterhalter!

NASTRO TRASPORTATORE E CESTELLI

Sono creati su misura per bicchieri, stoviglie e posate. Con il loro design funzionale, si adattano perfettamente al relativo tipo di stoviglie, proteggendole dai danneggiamenti. Garantiscono una circolazione ideale dell'acqua e dell'aria e un'asciugatura veloce. E, ovviamente, semplificano l'utilizzo e il trasporto delle stoviglie.

I nastri e i cestelli influenzano in maniera determinante la qualità del risultato di lavaggio e l'importo dei costi di esercizio. Approfittate del nostro servizio di consulenza per scegliere il nastro trasportatore e il cestello adatti alle vostre esigenze. In tal modo potete essere certi di poter lavare nel modo migliore.

PRODOTTI CHIMICI

Anche la migliore delle lavastoviglie è in grado di fornire risultati ottimali solo se il detersivo e il brillantante danno il loro contributo. In altre parole: la qualità di lavaggio dipende fortemente dalla qualità della chimica impiegata. Per questo motivo, i prodotti sono un elemento importante nel sistema completo Winterhalter.

È proprio per questo che nel nostro quartier generale a Meckenbeuren abbiamo un dipartimento di ricerca con laboratorio. È lì che sviluppiamo e testiamo le formule per avere prodotti ad hoc per le nostre lavastoviglie. Si tratta di soluzioni create esattamente su misura in base ai diversi tipi di stoviglie e di sporco. Inoltre, vengono consumati in piccole quantità e sono facilmente utilizzabili con gli altri prodotti della nostra gamma. In tal modo, contribuiscono a garantire nel complesso un risultato di lavaggio perfetto.

TRATTAMENTO DELL'ACQUA

Depositi. Striature. Macchie. Sono i »nemici« di ogni ristoratore e sono sinonimo di una cattiva qualità dell'acqua. Il calcare compromette l'efficacia del detersivo e del brillantante, danneggiando la macchina in modo permanente. La soluzione è un trattamento dell'acqua professionale.

Per la Serie MT, Winterhalter ha sviluppato l'addolcitore DuoMatik 3: grazie all'alternanza di due cartucce a scambio ionico, il dispositivo esterno non ha bisogno di corrente e garantisce meccanicamente e in modo continuo una buona qualità dell'acqua, tutto senza interruzioni di rigenerazione. Se i vostri consumi sono ancora maggiori, il compatto dispositivo per osmosi inversa RoMatik 420 è quello che fa per voi perché permette di filtrare, anche per grandi quantità di acqua, quasi il 100 % dei sali disciolti in acqua. Il risultato: stoviglie perfette che non necessitano di lucidatura manuale.

CONSULENZA E PROGETTAZIONE

Winterhalter è lo specialista dei sistemi di lavaggio professionali. Siamo in grado di adattarci ad ogni ambiente del settore HORECA. Sappiamo bene cosa conta nel lavaggio e a cosa si deve prestare attenzione. Ma soprattutto siamo lieti di condividere con i nostri clienti le nostre conoscenze e la nostra esperienza.

Le sfide delle cucine industriali. La nostra serie MT è in grado di superare ogni sfida. E proprio in questi casi la scelta della vostra MT può essere complessa: avanzamento automatico a nastro o a cestelli? Qual è la variante migliore? Posizionamento al centro della stanza o alla parete? Installazione lineare o angolare? Quali vantaggi avreste con la pompa di calore? E a quanto ammontano attualmente gli incentivi statali? Vi aiutiamo a rispondere a ogni singola domanda per permettervi di fare la scelta giusta.

Il vostro partner Winterhalter. Con un team composto da consulenti e progettisti, analizziamo in loco la situazione di ogni singolo cliente: le planimetrie, la ripartizione degli spazi e le fasi di lavoro. Ci occupiamo di pianificare il vostro fabbisogno e calcoliamo le dotazioni necessarie. Vi supportiamo nell'organizzazione della vostra attività di lavaggio, ottimizzandone tutti i processi, forniamo istruzioni e formiamo in loco i vostri dipendenti. In breve: quando si tratta di lavaggio siamo a vostra completa disposizione. Vi aiutiamo a organizzare il vostro processo di lavaggio in modo professionale ed efficiente.

Come possiamo aiutarvi? Contattateci per una consulenza: Telefono: 0331 734147 oppure info@winterhalter.it

Karl Winterhalter

Jürgen Winterhalter

Ralph Winterhalter

»Siamo una famiglia!«

Con solide radici ma proiettati verso il futuro. La cultura e i valori della nostra famiglia hanno plasmato l'azienda Winterhalter per ben tre generazioni. Siamo sempre stati vicini ai nostri dipendenti, clienti e partners. Un modo di pensare lungimirante che prende in considerazione le generazioni future. Noi ci impegnamo in prima persona - questa è la filosofia Winterhalter e ne siamo orgogliosi.

LA PRIMA WINTERHALTER

Tutto inizia nel 1947: Karl Winterhalter fonda la sua azienda a Friedrichshafen. Inizialmente raccoglie residuati bellici dando vita a oggetti di uso domestico. Più tardi, nel 1957, presenta il modello GS 60, la prima lavastoviglie professionale di Winterhalter. Da allora l'azienda si è sempre prefissata un solo obiettivo: risultati di lavaggio perfetti grazie a processi di lavaggio efficienti. Grazie a questa visione a 360°, Winterhalter è partita da essere un semplice fornitore di lavastoviglie, arrivando ad offrire sistemi di lavaggio completi.

»Con Winterhalter l'assistenza e l'attenzione verso il cliente non terminano con la vendita e il montaggio di una macchina. Infatti l'attenzione e la soddisfazione del cliente sono il nostro focus principale e accompagnano il cliente per tutto il ciclo di vita del sistema.«

DALLA LAVASTOVIGLIE AL RISULTATO DI LAVAGGIO

In passato, il nostro compito si limitava a consegnare lavastoviglie presso le cucine dei clienti. Oggi invece il nostro focus è quello di fornire un sistema di lavaggio personalizzato e studiato secondo le condizioni in loco e le esigenze dei clienti. La scelta di un sistema ad hoc si basa su una buona analisi e una corretta progettazione dello stesso. Per visualizzare la planimetria ci serviamo dei più moderni software CAD in 2D e 3D. Il tutto per ottenere un processo di lavaggio efficiente e su misura.

1.700

DIPENDENTI IN TUTTO IL MONDO

Qualità elevata. Impegno. Curosità e ambizione. Tutte caratteristiche che contraddistinguono lo staff Winterhalter. Ed esattamente grazie a questa professionalità che, da piccola impresa a conduzione familiare della Svevia, nella Germania meridionale, siamo cresciuti fino a diventare dei veri global player: con ben 40 filiali in tutto il mondo e partner commerciali in oltre 70 Paesi. Siamo molto orgogliosi di ciò che siamo riusciti a creare, così come lo siamo di ogni nostro dipendente che ha contribuito a questo successo. Per questo vogliamo cogliere l'occasione per dire ufficialmente »Grazie!«

PRODOTTI CHIMICI FORMULATI NEL NOSTRO LABORATORIO

Come specialisti del lavaggio, vogliamo forse affidarci ai prodotti di altre aziende? La risposta è ovviamente »No!«. Quando ci siamo posti questa domanda, abbiamo deciso di creare il nostro laboratorio di ricerca interno. Da molti anni, sviluppiamo le nostre formule per i prodotti chimici Winterhalter: dai detersivi e brillantanti ai prodotti per l'igiene.

LA NOSTRA ACCADEMIA DEL LAVAGGIO

Circa 1.000 partecipanti ogni anno e 250 giornate di training in tutto il mondo: nell'ambito dei nostri programmi di formazione, condividiamo le nostre conoscenze e la nostra esperienza nella materia dell'insegnamento »Lavaggio« con i nostri commerciali, i nostri rivenditori specializzati e tecnici partner. Il nostro obiettivo: ogni cliente Winterhalter deve ricevere un servizio di consulenza competente e professionale: al primo incontro formativo, così come durante l'installazione di una lavastoviglie o ai successivi appuntamenti per l'assistenza e la manutenzione.

Buono a sapersi

Come specialisti del lavaggio, noi di Winterhalter pretendiamo il massimo anche da noi stessi: vogliamo che i nostri clienti siano soddisfatti nel presente e in futuro con l'assistenza. Questa svolge un ruolo fondamentale: la nostra rete estesa garantisce infatti un supporto veloce e professionale in loco.

Noi e i nostri service partners siamo con voi quando ne avete bisogno. Potete davvero fidarvi di Winterhalter!

NEXT LEVEL SOLUTIONS

Quali possibilità ci offrono le nuove tecnologie? Come cambia il modo di lavorare della nostra azienda? Come cambierà il futuro del lavaggio professionale? Tutte queste domande sono per noi stimolanti. Per questo stiamo già pensando oggi alle priorità future dei nostri clienti. La soluzione? Le nostre NEXT LEVEL SOLUTIONS. Alcuni esempi attuali sono CONNECTED WASH e PAY PER WASH.

>> www.connected-wash.com >> www.pay-per-wash.com

»A presto!«

Una lavastoviglie Winterhalter ha in media una durata utile di circa 15-20 anni. Per quanto riguarda il suo smaltimento, i nostri clienti non dovranno occuparsene perchè costruiamo macchine modulari, in modo che siano facili da smontare. Riduciamo le varietà di materiali, puntiamo su materiali standardizzati e contrassegnamo le parti in plastica per semplificarne il riciclaggio. Grazie a queste ed altre attenzioni, le lavastoviglie Winterhalter raggiungono una percentuale di riciclaggio particolarmente elevata.

MADE IN GERMANY AND SWITZERLAND

Non solo un'indicazione di provenienza, ma un marchio di qualità: i nostri prodotti, fabbricati in Germania e in Svizzera sono sinonimo di estrema affidabilità e di eccellente qualità in tutto il mondo per ingegneria, innovazione e precisione. Winterhalter ne è il miglior esempio: a Meckenbeuren, Endingen e Ruthi sviluppiamo e realizziamo soluzioni per garantire la massima pulizia e igiene. Questa è la promessa che manteniamo con ogni singola lavastoviglie che esce dai nostri stabilimenti.

DATI TECNICI GENERALI SERIE MT

MTF

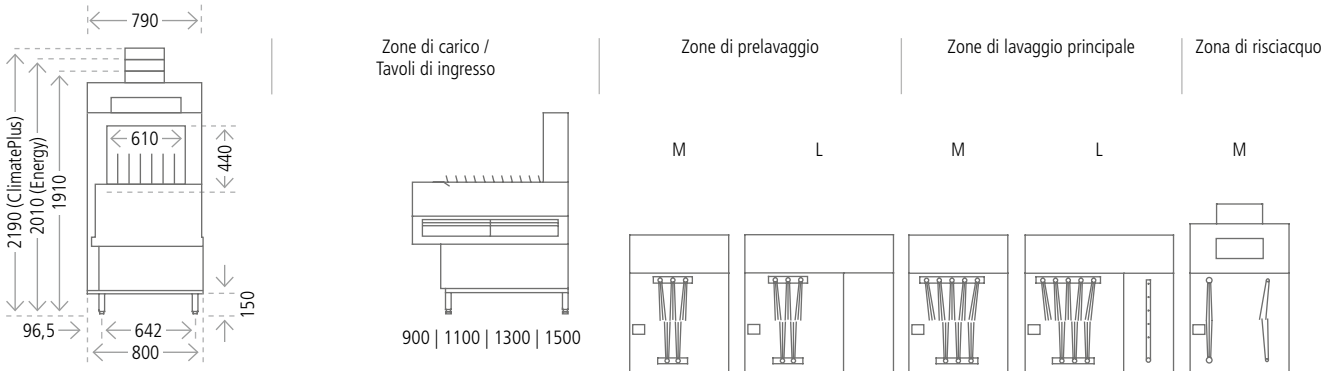

MTR

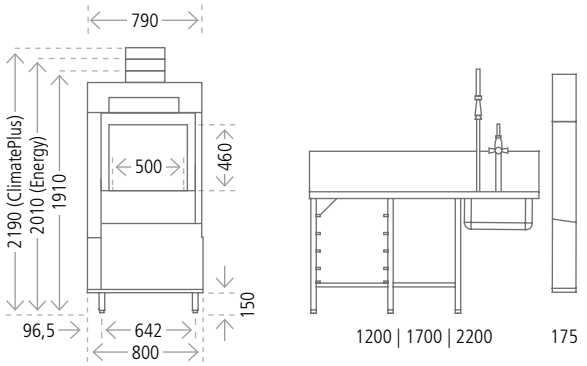

MTF Standard

Modello		MTF 3-2800 MMM	MTF 3-3300 LMM	MTF 3-3300 MLM
Performance teoriche della macchina (nastro da 65 mm)	Piatti / h			
– Programma intensivo		1.200	1.400	1.400
– Programma standard		1.800	2.100	2.100
– Programma rapido		2.800	3.300	3.300
Lunghezza della macchina (senza soffiaggio, asciugatura, carico e scarico)	mm	2.100	2.450	2.450
Quantità d'acqua di carico vasca totale	l	240	240	240
Quantità d'acqua di risciacquo con risciacquo doppio (di serie)	l / h	170	170	170
Quantità d'acqua di risciacquo con risciacquo triplo (opzione)	l / h	240	240	240

MTR Standard

Modello		MTR 2-120 MM	MTR 2-155 SMM	MTR 2-155 LM
Performance teoriche della macchina	cesti / h			
– Programma intensivo		50	65	65
– Programma standard		75	100	100
– Programma rapido		120	155	155
Lunghezza della macchina (senza antispruzzo, soffiaggio, asciugatura e gruppi di tavoli)	mm	1.400	1.750	1.750
Quantità d'acqua di carico vasca totale	l	155	155	155
Quantità d'acqua di risciacquo con risciacquo doppio (di serie)	l / h	160	160	160
Quantità d'acqua di risciacquo con risciacquo triplo (opzione)	l / h	220	220	220

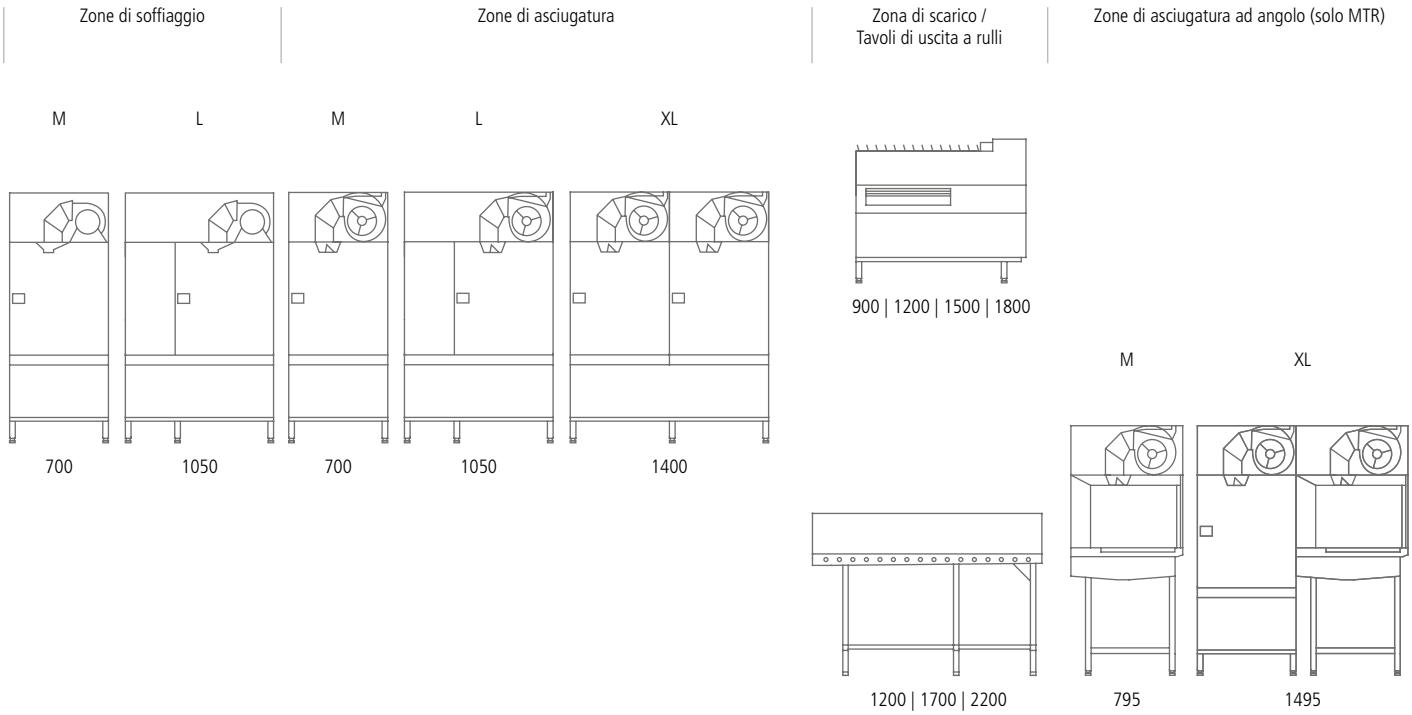

MTF 3-3700 LLM	MTF 4-4100 MLMM	MTF 4-4800 LLMM	MTF 4-5400 LLLM	MTF 5-6600 LLLLM
1.600	1.700	2.100	2.300	2.800
2.400	2.600	3.100	3.500	4.200
3.700	4.100	4.800	5.400	6.600
2.800	3.150	3.500	3.850	4.900
240	325	325	325	410
180	180	180	200	220
260	270	270	280	310

MTR 3-185 MMM	MTR 3-215 LMM	MTR 3-215 MLM	MTR 3-250 LLM	MTR 4-250 MMMM
80	90	90	105	105
120	135	135	160	160
185	215	215	250	250
2.100	2.450	2.450	2.800	2.800
240	240	240	240	325
160	160	160	160	160
220	220	220	240	240

Le varianti stampate sono una selezione.

»In questa brochure vi abbiamo presentato la nostra serie MT: le caratteristiche del prodotto, le possibilità di utilizzo e le sue peculiarità. Tuttavia, non abbiamo potuto inserire la cosa più importante per noi: le esperienze positive dei nostri clienti. Chiedete a loro, se ne avete la possibilità. Non esiste un miglior modo per convincervi.«

Jürgen e Ralph Winterhalter

01/19 30001974 Con riserva di modifiche tecniche.

Winterhalter Italia Srl | Sistemi di Lavaggio | Sede Centrale e Operativa
Legale e Amministrativa: Via Taormina 10 | 21010 Cardano al Campo (VA) | Italia | Tel. +39 0331 734147 | Fax +39 0331 734028
Unita Locale: Via del Sole 34 | 39010 Andriano (BZ) | Italia | Tel. +39 0471 663200 | Fax +39 0471 662680 | info@winterhalter.it | www.winterhalter.it